LAVABO 01 - SERIE V
WASHBASIN 01 - V SERIES

Lavabo 60 da appoggio o sospeso monoforo.
Incluso scatola viti di fissaggio SPF89.

Counter top or wall hung washbasin 60 for single tap hole. Included set of fixing screw SPF89.



Accessori di completamento
Accesories available

- Sifone lavabo da 1 SPSIF165CR / *Trap for washbasin 1 SPSIF165CR*
- Sifone lavabo da 1 SPSIF270CR / *Trap for washbasin 1 SPSIF270CR*
- Piletta di scarico “shut rapid” o “free flow” SPPLCR - (cromo) / *Pop-up waste “shut rapid” or “free flow” SPPLCR - (crome)*
- Piletta di scarico “shut rapid” o “free flow” SPPLCE - (ceramica) / *Pop-up waste “shut rapid” or “free flow” SPPLCE - (ceramic)*

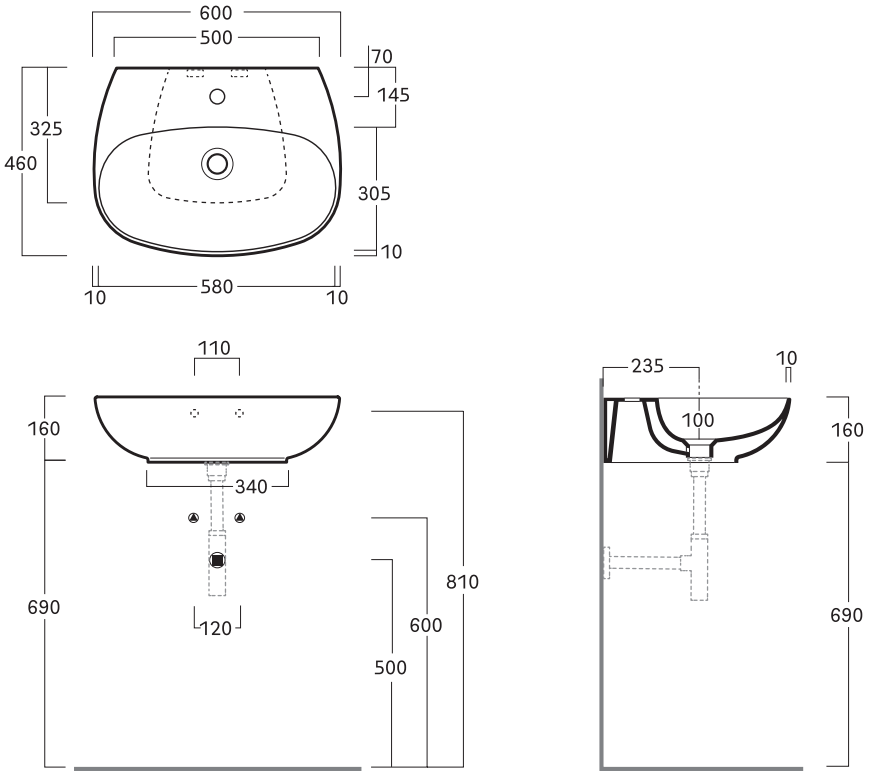

FINITURA	ARTICOLO *ITEM*	CODICE *CODE*	DIMENSIONE CM	PESO KG
BIANCO GLLÌA OPACO GLLÌA WHITE *MATT*	LAVABO - WASHBASIN 01 - V SERIES	WV01GWM	60 x 46 x h 16	8
BIANCO GLLÌA LUCIDO GLLÌA WHITE *SHINY*	LAVABO - WASHBASIN 01 - V SERIES	WV01GWS	60 x 46 x h 16	8
BIANCO OPACO WHITE *MATT*	LAVABO - WASHBASIN 01 - V SERIES	WV01WM	60 x 46 x h 16	8
BIANCO LUCIDO WHITE *SHINY*	LAVABO - WASHBASIN 01 - V SERIES	WV01WS	60 x 46 x h 16	8
GRIGIO OPACO GREY *MATT*	LAVABO - WASHBASIN 01 - V SERIES	WV01GM	60 x 46 x h 16	8
GRIGIO LUCIDO GREY *SHINY*	LAVABO - WASHBASIN 01 - V SERIES	WV01GS	60 x 46 x h 16	8