BIDET - SERIE V
BIDET - V SERIES

Bidet monoforo.
Incluso scatola viti di fissaggio SPF88.

Back to wall bidet with single tap hole.
Included set of fixing screw SP88.



Accessori di completamento
Accesories available

- Sifone per bidet da 1 */ Trap for bidet 1*
- Piletta di scarico “shut rapid” o “free flow” SPPLCR - (cromo) */ Pop-up waste “shut rapid” or “free flow” SPPLCR - (crome)*
- Piletta di scarico “shut rapid” o “free flow” SPPLCE - (ceramica) */ Pop-up waste “shut rapid” or “free flow” SPPLCE - (ceramic)*

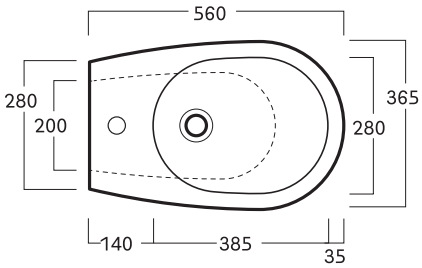

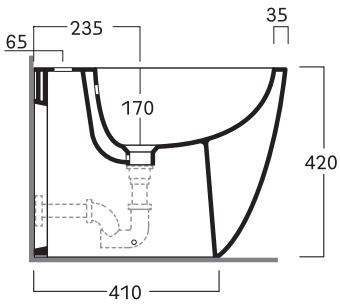

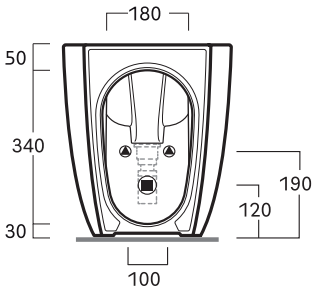

FINITURA	ARTICOLO *ITEM*	CODICE *CODE*	DIMENSIONE CM	PESO KG
BIANCO GLLÌA OPACO GLLÌA WHITE *MATT*	BIDET A TERRA COMPLETO - BIDET - V SERIES	BVO2GWM	56 x 37 x h 42	28,5
BIANCO GLLÌA LUCIDO GLLÌA WHITE *SHINY*	BIDET A TERRA COMPLETO - BIDET - V SERIES	BVO2GWS	56 x 37 x h 42	28,5
BIANCO OPACO WHITE *MATT*	BIDET A TERRA COMPLETO - BIDET - V SERIES	BVO2WM	56 x 37 x h 42	28,5
BIANCO LUCIDO WHITE *SHINY*	BIDET A TERRA COMPLETO - BIDET - V SERIES	BVO2WS	56 x 37 x h 42	28,5
GRIGIO OPACO GREY *MATT*	BIDET A TERRA COMPLETO - BIDET - V SERIES	BVO2GM	56 x 37 x h 42	28,5
GRIGIO LUCIDO GREY *SHINY*	BIDET A TERRA COMPLETO - BIDET - V SERIES	BVO2GS	56 x 37 x h 42	28,5